HIKMICRO

Ръководство за употреба

Топлинен телескоп

Серия NEOS

V6.0.22 202605

Връзка с нас

СЪДЪРЖАНИЕ

1 Преглед 1

1.1 Главна функция 1
1.2 Изглед 1

2 Подготовка 5

2.1 Свързване с кабел 5
2.2 Поставяне на батерията 5
2.2.1 Инструкции относно батерията 5
2.2.2 Инсталиране на батерия 6
2.3 Монтаж на устройството на стойка 6
2.4 Включване/Изключване 8
2.5 Автоматично изключване на екрана 10
2.6 Описание на менюто 10
2.7 Свързване с приложения 11
2.8 Статус на фърмуера 12
2.8.1 Проверка на статуса на фърмуера 12
2.8.2 Надграждане на устройството 13
2.9 Нулиране (Общ преглед) 14

3 Настройки на изображението 15

3.1 Регулиране на диоптъра 15
3.2 Регулиране на фокуса 15
3.3 Регулиране на яркостта 16
3.4 Регулиране на контраста 16
3.5 Регулиране на нюанса 16
3.6 Регулиране на остротата 17
3.7 Избор на режим на сцена 18
3.8 Задаване на палитри 18
3.8.1 Персонализирани палитри 18
3.8.2 Превключване на палитри 19
3.9 Регулиране на цифровото увеличение 21
3.10 Корекция на дефектни пиксели 22
3.11 Задаване на режим „Картина в картина“ 22
3.12 Задаване на скала на наклона 23

4 Нулиране 25

4.1 Задаване на режим на окулярния кръст 25
4.2 Избор на профил за нулиране 25
4.3 Настройка на окулярния кръст 26
4.4 Коригиране на окулярния кръст 28
4.4.1 Коригиране на окулярния кръст от устройството 28
4.4.2 Коригиране на окулярния кръст от HIKMICRO Sight 30
4.5 Балистично изчисление за лов (LRF модел) 31

5 Измерване на разстоянието (LRF модел) 34

6 Общи настройки 37

6.1 Настройка на екранното меню 37

6.2 Задайте стил на екрана 37
6.3 Задаване на лого на марката 38
6.4 Предотвратяване на изгаряне 38
6.5 Температурно проследяване 38
6.6 Заснемане на кадри и видео 39
6.6.1 Заснемане на снимка 39
6.6.2 Задаване на аудио 39
6.6.3 Запис на видео 40
6.6.4 Предварително записване на видео 40
6.6.5 Локален Албум 41
6.7 Експортиране на файлове 42
6.7.1 Експортиране на файлове с HIKMICRO Sight 42
6.7.2 Експортиране на файлове чрез компютър 43

7 Системни настройки 45

7.1 Задаване на дата 45
7.2 Синхронизиране на времето 45
7.3 Задаване на език 45
7.4 Задаване на единица 46
7.5 Прехвърляне на екрана на устройството към компютър 46
7.6 Задаване на парола за заключване на екрана 47
7.6.1 Активиране на парола 47
7.6.2 Промяна на паролата 47
7.7 Преглед на информация за устройството 48
7.8 Нулиране на устройството 48
7.9 Нулиране на устройството 49

8 Често задавани въпроси 50

8.1 Защо мониторът е изключен? 50
8.2 Изображението не е ясно, как да го регулирам? 50
8.3 Не може да бъде заснет кадър или видео запис. Какъв е проблемът? 50
8.4 Защо компютърът не може да разпознае устройството? 50

1 Преглед

Термалният прицел HIKMICRO NEOS е оборудван с беззатворна технология и най-новия алгоритъм Sync Pro, осигуряващи отлична точност при прицелване дори в предизвикателни моменти. Със своя компактен и лек дизайн NEOS предлага и отлична преносимост, особено по време на продължителен лов.

1.1 Главна функция

- **HSIS (HIKMICRO система за изображения без затвор)**: NEOS поддържа технология за заснемане без затвор. Това е динамичен процес на обучение без загуба на качество на изображението. Това елиминира необходимостта от периодични паузи на калибриране, гарантирайки, че никога няма да пропуснете критичен момент в полето.
- **Zoom Pro**: Това е алгоритъм за дълбоко обучение, базиран на анализ на множество изображения от ловни сцени, който осигурява впечатляващи изображения с по-високо съотношение сигнал/шум и изключителна детайлност. Оборудван с високопроизводителен хардуер, той осигурява максимална оптимизация на изображението при цифрово увеличение.
- **Лазерно определяне на разстояние (за LRF модел):** Вграденият лазерен далекомер осигурява точно разстояние между целта и позицията на наблюдение.
- **Нулиране**: Окулярният кръст ви помага да се прицелите в целта бързо и точно. Виж ***Нулиране***.
- **Свързване с приложения**: Устройството може да заснема кадри, да записва видео и да бъде конфигурирано чрез приложението HIKMICRO Sight след свързване с телефона през точка за достъп.

1.2 Изглед

Забележка

- Външният вид на модела LRF е различен от модела без LRF. За справка вижте реалното устройство.
- Снимките в това ръководство са само илюстративни. Действителният продукт може да е различен.

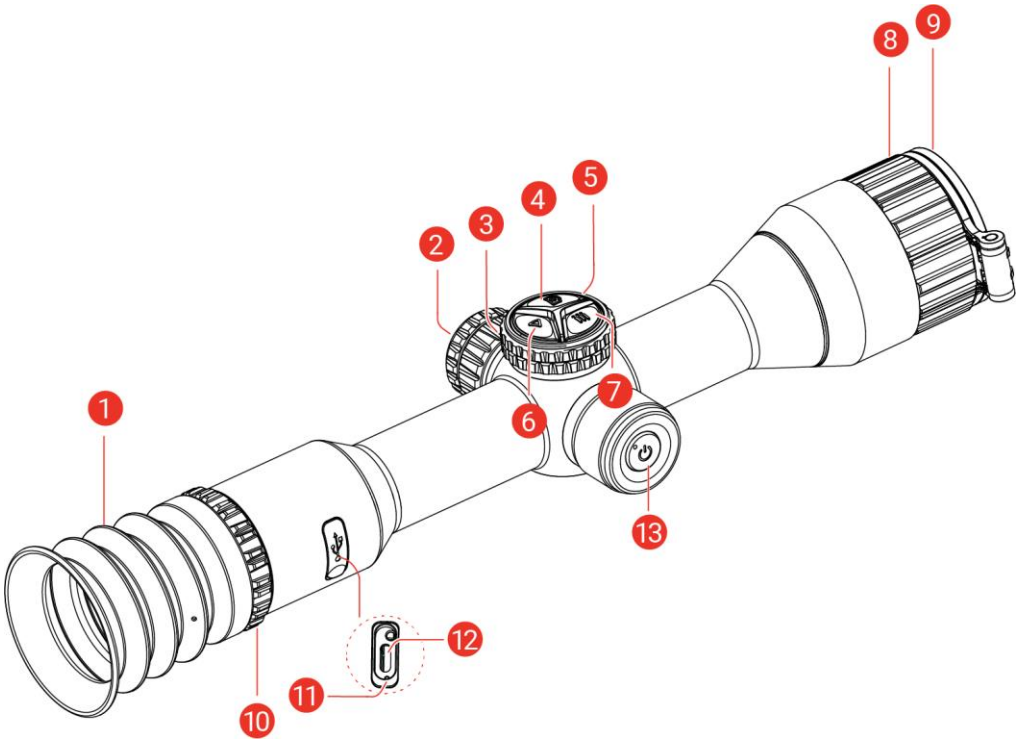

Фигура 1-1 Изглед на не-LRF модела

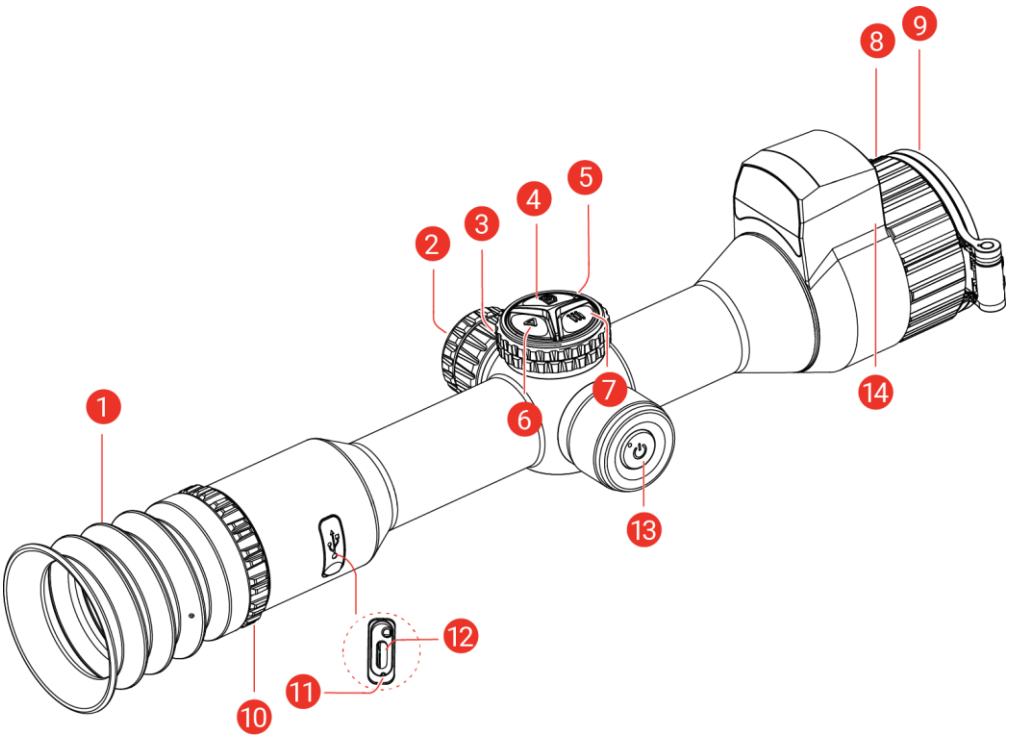

Фигура 1-2 Изглед на LRF модела

Таблица 1-1 Описание на компонентите

№	Компонент	Описание
1	Окуляр	Частта, която е най-близо до окото и се използва се за наблюдение на целта.
2	Отделение за батерии	За поставяне на батериите.
3	Колелце	**Режим без меню**: Завъртете, за да превключите цифровото увеличение. **Режим с меню**: Завъртете за преместване нагоре/надолу.
4	 Клавиш за заснемане	● Натискане: Заснема моментни снимки. ● Задържане: Стартиране/Спиране на запис на видео.
5	Микрофон	За запис на аудио.
6	 Бутон за лазер/FFC	***За LRF модел*** ● Натискане: Включване на лазерен далекомер. ● Натиснете два пъти: Изключване на лазерен далекомер. ● Задържане: Коригиране на несъответствията на дисплея (FFC).
		За не-LRF модел Задръжте за коригиране на несъответствията на дисплея (FFC).
7	 Клавиш за меню	**Извън менюто:** ● Натискане: Превключване на палитри. ● Задържане: Вход в менюто. **В менюто:** ● Натискане: Потвърждаване/Задаване на параметри. ● Задържане: Запазване и изход от менюто.
8	Пръстен за фокусиране	Регулира фокуса за постигане на ясно изображение на целта.
9	Термичен обектив	За термични изображения.
10	Пръстен за регулиране на диоптъра	Регулира настройката на диоптъра

№	Компонент	Описание
11	Индикатор на състоянието на зареждане	Показва нивото на заряд на батерията в устройството. ● Мига в червено и зелено: Възникнала е грешка. ● Свети постоянно в червено: Зареждане. ● Свети постоянно в зелено: Батерията е напълно заредена.
12	Интерфейс Type-C	Използва се за свързване на устройството към захранването или за предаване на данни чрез кабел Type-C.
13	Бутон за включване/изключване	● Натискане: Режим на готовност/Събуждане на устройството. ● Задържане: Включване/Изключване.
14*	Лазерен далекомер *(LRF модел)*	Измерва разстоянието до целта с помощта на лазерен лъч.
4 + 6	Бутон за заснемане + бутон за лазер/FCC	Задръжте за заключване/отключване на колелцето.

Забележка

- Индикаторът на захранването свети постоянно в червено, когато устройството е включено.
- Когато функцията за автоматично изключване на екрана е активирана, ако натиснете , за да влезете в режим на готовност, можете също и да наклоните или завъртите устройството, за да го събудите. Направете справка с Автоматично изключване на екрана за подробно описание на операциите.
- Когато колелцето е заключено/отключено, иконата / ще бъде показана.
- Когато колелцето е заключено, се задействат само и .

2 Подготовка

2.1 Свързване с кабел

Свържете устройството и захранващия адаптер с кабел Type-C, за да осигурите захранване на устройството. Друга възможност е да свържете устройството и компютъра, за да експортирате файлове.

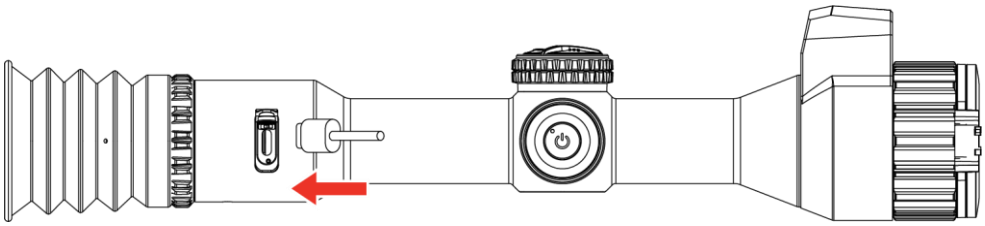

Фигура 2-1 Свързване с кабел

Забележка

- Преди първата употреба заредете устройството минимум 4 часа.
- Кабелът Type-C се използва за зареждане само на вградената батерия. За зареждане на външната батерия използвайте зарядното устройство.
- Приоритет за захранване има първо външната батерия, следвана от вградената.
- → върху иконата на батерия  на екрана означава, че устройството в момента се захранва от вградената батерия/външна батерия.

2.2 Поставяне на батерията

2.2.1 Инструкции относно батерията

- Ако устройството няма да се използва дълго време, извадете външната батерия.
- Устройството се доставя с външна акумулаторна батерия 18650 и вградена презареждаема литиево-йонна батерия.
- Размерът на външната батерия трябва да бъде 19 mm × 70 mm, номиналното напрежение е 3,635 V, а капацитетът на батерията е 3300 mAh.
- Размерът на вградената батерия трябва да бъде 23 mm × 67 mm, номиналното напрежение е 3,635 V, а капацитетът на батерията е 3350 mAh.

2.2.2 Инсталиране на батерия

Поставете батерията в отделението за батерии.

Стъпки

1. Завъртете капака на батерията обратно на часовниковата стрелка, за да го развиете.

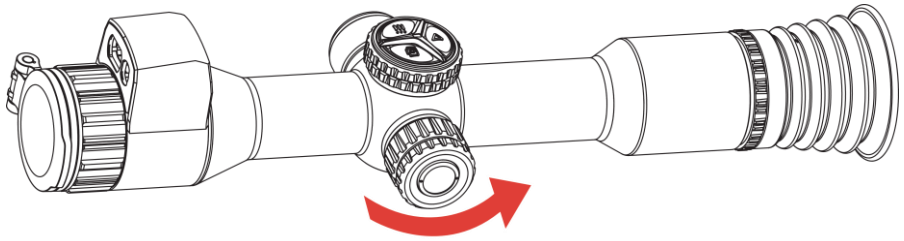

Фигура 2-2 Развиване на капака

2. Поставете батерията в отделението със знака плюс навътре.

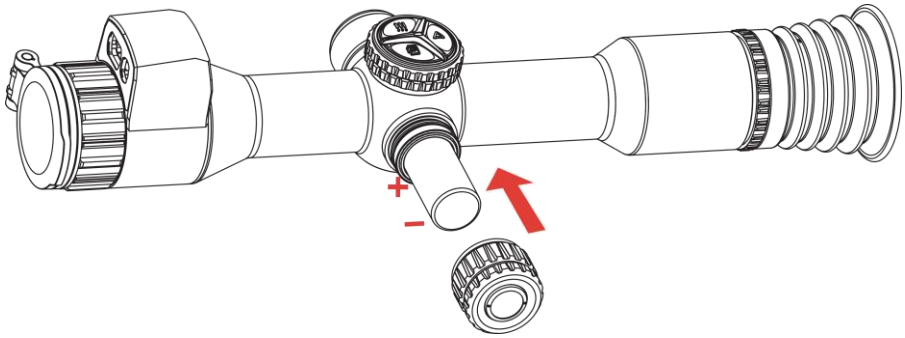

Фигура 2-3 Инсталиране на батерия

3. Завъртете капака на батерията по посока на часовниковата стрелка, за да го завиете.

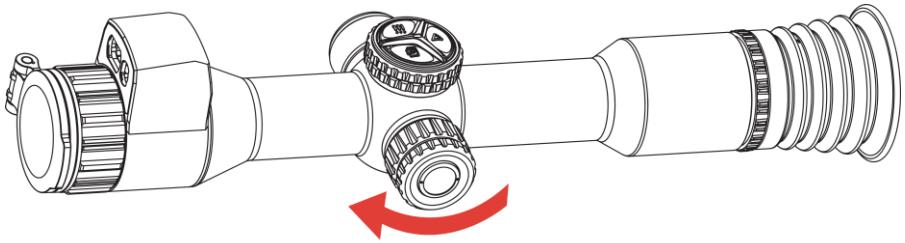

Фигура 2-4 Завиване на капака

2.3 Монтаж на устройството на стойка

Стъпки

1. Развийте горната част на пръстена с ключ за шестостенно гнездо.

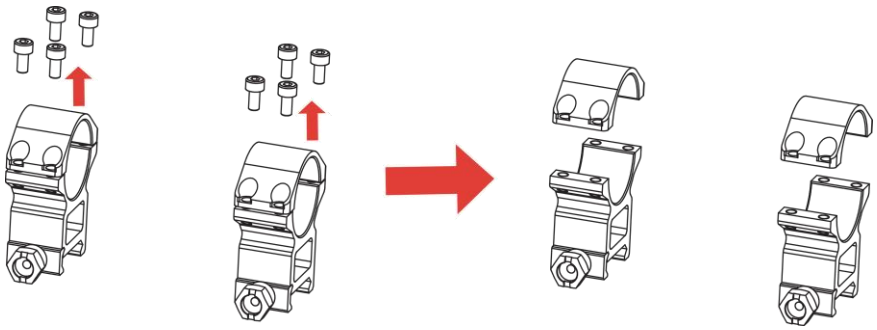

Фигура 2-5 Развиване на горната част на пръстена

2. Поставете устройството в долната половина на пръстена и подравнете горните и долните отвори.

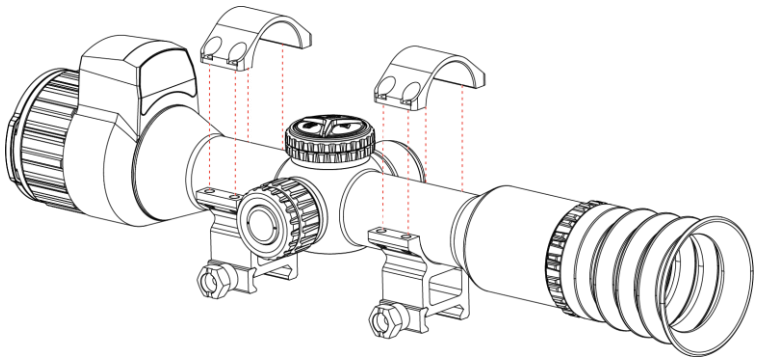

Фигура 2-6 Поставяне на устройството в пръстена

3. Поставете и затегнете винтовете.

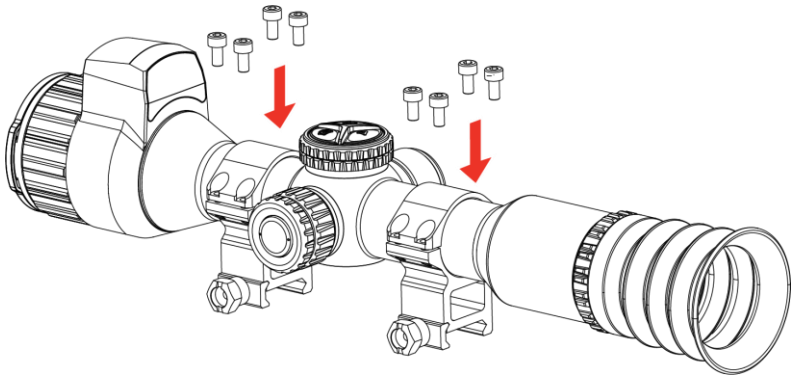

Фигура 2-7 Затягане на винтовете

4. Развийте винтовете в долната половина на пръстена.

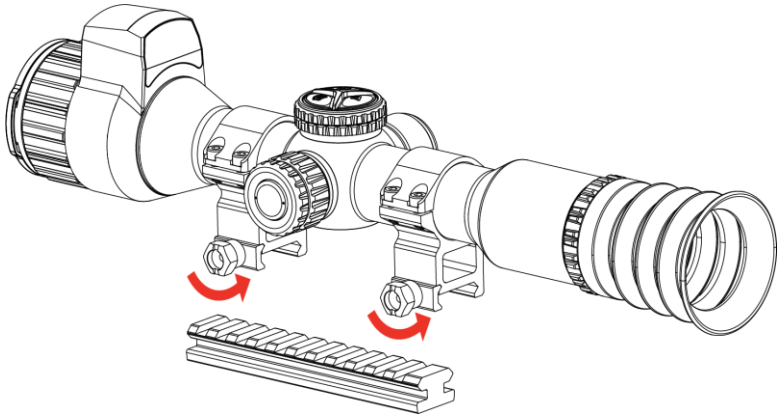

Фигура 2-8 Разхлабване на винтовете

5. Прикрепете долната половина на пръстена към релсата и затегнете винтовете на пръстена. Уверете се, че устройството е нивелирано.

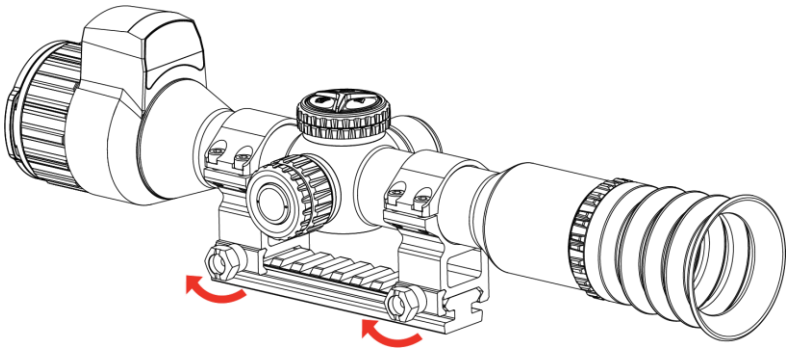

Фигура 2-9 Затягане на винтовете

Забележка

- Пръстенът може да се различава в зависимост от модела. Вижте реалния продукт.
- Пръстенът се закупува отделно.
- Използвайте немъхеста кърпа за почистване на основата и стойката на устройството.

2.4 Включване/Изключване

Включване

Когато устройството е свързано с адаптер за зареждане или батерията има достатъчно заряд, натиснете и задръжте бутона , за да го включите.

Изключване

Когато устройството е включено, натиснете и задръжте бутона , за да го изключите.

Забележка

- Включва се таймер с обратно броене за изключване. Можете да натиснете произволен бутон, за да спрете обратното броене и да отмените изключването.
- Автоматичното изключване поради изтощена батерия не може да бъде отменено.

Автоматично изключване

Можете да зададете време за автоматично изключване на устройството.

Стъпки

1. Задръжте , за да се покаже менюто.
2. Отидете на **Разширени настройки**.
3. Завъртете колелцето, за да изберете , и натиснете , за да отворите интерфейса за конфигуриране.
4. Завъртете колелцето, за да изберете необходимото време за автоматично изключване, и натиснете за потвърждаване.
5. Натиснете и задръжте бутона за запазване на настройката и изход.

Забележка

- Иконата на батерия показва статуса на заряд на батерията. 100% означава, че батерията е напълно заредена, / означава, че батерията е с ниско ниво на заряд, ! означава, че зареждането на батерията е необичайно, а / означава, че батерията не е поставена, не е открита или няма захранване.
- Когато се появи иконата за нисък заряд, трябва да заредите батерията.
- Автоматичното изключване се задейства само ако устройството влезе в режим на готовност и не е свързано с приложението HIKMICRO Sight.
- Обратното броене за автоматично изключване ще стартира отново, когато устройството влезе отново в режим на готовност

или бъде рестартирано.

2.5 Автоматично изключване на екрана

Функцията за автоматично изключване на екрана затъмнява екрана, за да се спести енергия и да се увеличи времето на работа на батерията.

Стъпки

1. Активирайте автоматичното изключване на екрана.
   1) Задръжте , за да се покаже менюто.
   2) Отидете на **Разширени настройки**, и завъртете колелцето, за да изберете .

      Натиснете , за да активирате автоматичното изключване на екрана.
   3) Натиснете и задръжте бутона за запазване на настройките и изход.
2. Използвайте един от следните методи за превключване на устройството в режим на готовност, когато дисплеят е включен:
   - Наклонете устройството надолу на повече от 70°.
   - Завъртете устройството хоризонтално на повече от 45°.
   - Дръжте устройството неподвижно и не го местете 5 минути.
3. Използвайте един от следните методи за събуждане на устройството, когато дисплеят е изключен:
   - Наклонете устройството надолу от 0° до 60° или нагоре.
   - Завъртете устройството хоризонтално на повече от 0° до 40°.
   - Натиснете за събуждане на устройството.

2.6 Описание на менюто

В режим на изглед на живо задръжте , за да се покаже менюто.

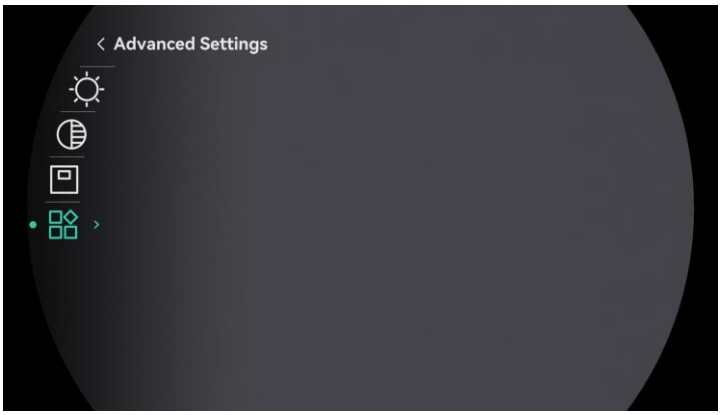

Фигура 2-10 Меню на устройството (стил на кръгъл екран)

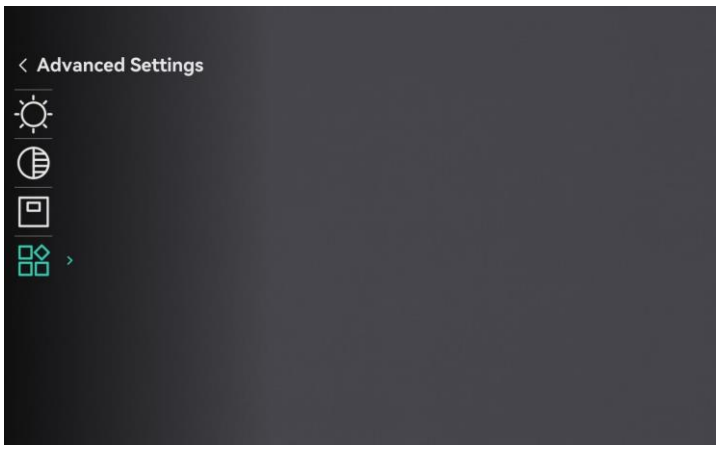

Фигура 2-11 Меню на устройството (стил на квадратен екран)

2.7 Свързване с приложения

Свържете устройството с приложението HIKMICRO Sight през точка за достъп, след това можете да заснемате кадри, да записвате видео или да конфигурирате параметри от телефона си.

Преди да започнете

Потвърдете дали **Отдалечен достъп** е активиран на устройството. Задръжте **, за да влезете в менюто, и отидете на Разширени настройки > Отдалечен достъп**.

Стъпки

1. Потърсете HIKMICRO Sight в App Store (iOS системи) или от Google Play™ (Android системи), или сканирайте QR кода, за да изтеглите и инсталирате приложението.

Операционна система Android

Операционна система iOS

2. Задръжте , за да се покаже менюто.
3. Отидете на **Разширени настройки**, и завъртете колелцето, за да изберете .
4. Натиснете , за да отворите интерфейса за настройка.

5. Завъртете колелото, за да изберете **Точка за достъп**. Функцията за гореща точка е активирана и се показва паролата за гореща точка.
6. Включете WLAN на Вашия телефон и свържете към точката за достъп.
   - Име на точка за достъп: HIKMICRO_Сериен номер
   - Парола за точка за достъп: Отидете на **Точка за достъп** в менюто, за да проверите паролата.
7. Отворете приложението и потвърдете PIN кода за връзка на устройството, за да свържете телефона си към него. Можете да виждате интерфейса на устройството на екрана на телефона.

Забележка

- Когато устройството е свързано с телефона, можете да променяте паролата за точката за достъп чрез приложението HIKMICRO Sight.
- Паролата за точката за достъп ще бъде актуализирана, когато рестартирате устройството (вижте***Нулиране на устройството***). В този случай трябва да се свържете отново с точката за достъп на устройството.
- Точката за достъп ще бъде изключена, ако няма връзка повече от 10 минути.

2.8 Статус на фърмуера

2.8.1 Проверка на статуса на фърмуера

Стъпки

1. Отворете HIKMICRO Sight и свържете устройството с приложението.
2. Проверете дали има напомняне за надграждане в интерфейса за управление на устройството. Ако няма напомняне за надграждане, фърмуерът е от най-новата версия. В противен случай не използвате най-новата версия на фърмуера.

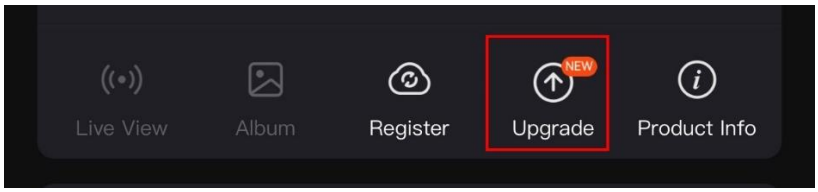

Фигура 2-12 Проверка на статуса на фърмуера

3. (Опция) Ако не използвате последната версия на фърмуера, трябва да надградите устройството. Виж ***Надграждане на устройството***.

2.8.2 Надграждане на устройството

Надграждане на устройството чрез HIKMICRO Sight

Стъпки

1. Отворете HIKMICRO Sight и свържете устройството с приложението.
2. Докоснете напомнянето за надграждане на устройството, за да отворите интерфейса за надграждане на фърмуера.
3. Докоснете **Надграждане**, за да започнете надграждането.

Забележка

Операцията за надграждане може да се различава в различните версии на приложението. За справка вижте реалната версия на приложението.

Надграждане на устройството чрез компютър

Преди да започнете

Необходимо е първо да изтеглите пакета за надграждане.

Стъпки

1. Задръжте , за да се покаже менюто.
2. Отидете на **Разширени настройки**, и завъртете колелцето, за да изберете .
3. Натиснете , за да отворите интерфейса за конфигуриране.
4. Завъртете колелцето, за да изберете **USB флаш устройство**.
5. Свържете устройството към своя компютър чрез кабел.
6. Отворете разпознатия диск, копирайте файла за надграждане и го поставете в главната директория на устройството.
7. Изключете устройството от компютъра.
8. Рестартирайте устройството, и то ще се надгради автоматично. Процесът за надграждане се показва в основния интерфейс.

Внимание

Уверете се, че по време на предаването на пакета за надграждане устройството е свързано към компютър. В противен случай това може да доведе до неуспешно надграждане, повреда на фърмуера и т.н.

2.9 Нулиране (Общ преглед)

Можете да активирате окулярния кръст, за да видите позицията на целта. Някои функции, като Замръзване и Мащаб помагат за по-точно регулиране на окулярния кръст. За ***Нулиране*** по подробни инструкции вижте.

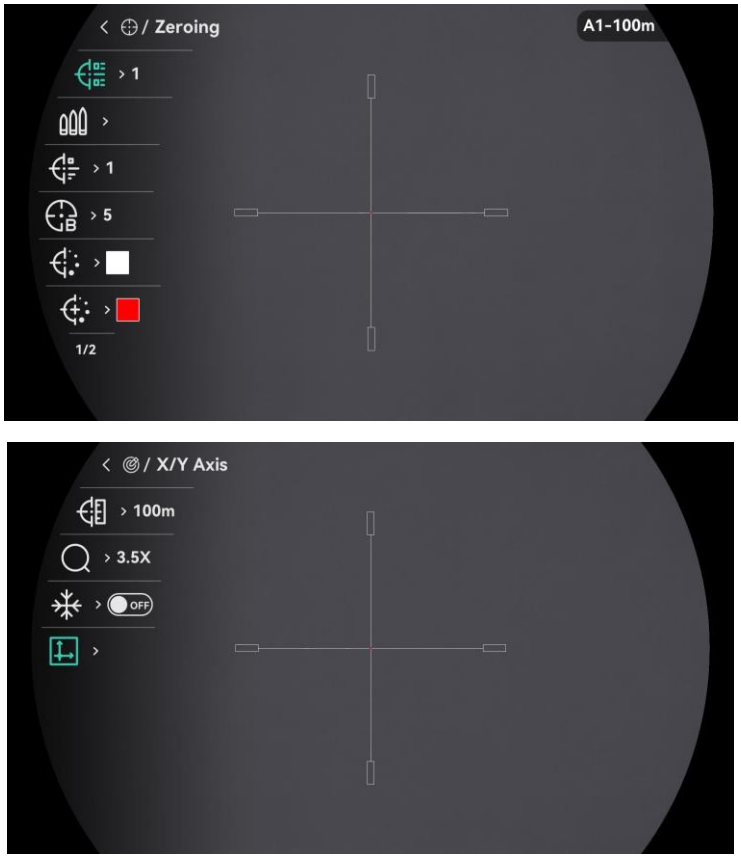

Фигура 2-13 Нулиране

3 Настройки на изображението

3.1 Регулиране на диоптъра

Стъпки

1. Включете устройството.
2. Отворете капака на обектива.
3. Хванете устройството и се уверете, че окулярът покрива окото ви.
4. Въртете пръстена за регулиране на диоптъра, докато информацията от OSD или изображението се изчистят.

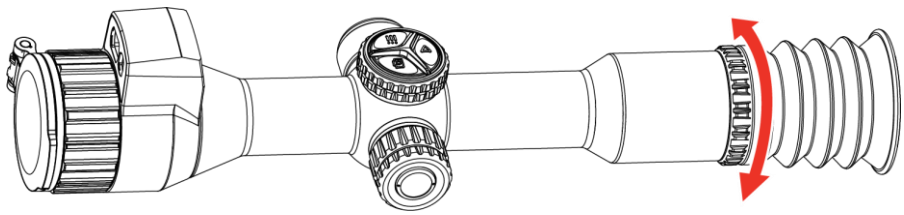

Фигура 3-1 Регулиране на диоптъра

Забележка

Когато регулирате диоптъра, НЕ докосвайте повърхността на обектива, за да не го зацапате.

3.2 Регулиране на фокуса

Стъпки

1. Включете устройството.
2. Хванете устройството и се уверете, че окулярът покрива окото ви.
3. Завъртете пръстена за фокусиране, докато образът се изчисти.

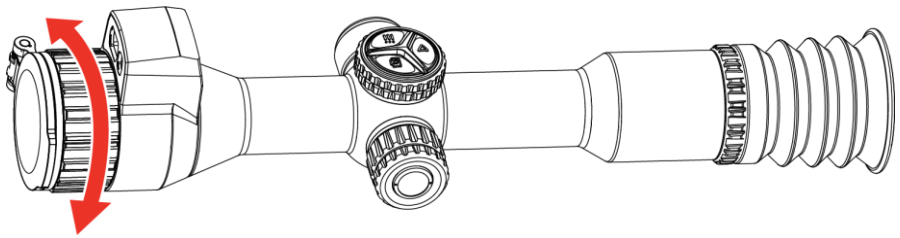

Фигура 3-2 Регулиране на фокуса

Забележка

Когато фокусирате, НЕ докосвайте повърхността на обектива, за да не го зацапате.

3.3 Регулиране на яркостта

Можете да регулирате яркостта на екрана в менюто.

Стъпки

1. Задръжте , за да се покаже менюто.
2. Завъртете колелцето, за да изберете , и натиснете за потвърждение.
3. Завъртете колелцето, за да регулирате яркостта на дисплея.
4. Натиснете и задръжте бутона за запазване на настройките и изход.

3.4 Регулиране на контраста

Стъпки

1. Задръжте , за да се покаже менюто.
2. Завъртете колелцето, за да изберете , и натиснете за потвърждение.
3. Завъртете колелцето, за да регулирате контраста.
4. Натиснете и задръжте бутона за запазване на настройките и изход.

3.5 Регулиране на нюанса

Стъпки

1. Задръжте , за да се покаже менюто.
2. Отидете на **Разширени настройки**, завъртете колелцето, за да изберете и натиснете , за да потвърдите.
3. Завъртете колелцето, за да изберете нюанс. Можете да изберете между **Топъл** и **Студен** нюанс.
4. Задръжте за запазване и изход от .



Фигура 3-3 Топъл тон



Фигура 3-4 Студен тон

3.6 Регулиране на остротата

Стъпки

1. Задръжте , за да се покаже менюто.
2. Отидете на **Разширени настройки**, завъртете колелцето, за да изберете и натиснете , за да потвърдите.
3. Завъртете колелцето, за да регулирате остротата.
4. Натиснете и задръжте бутона за запазване на настройките и изход.



Фигура 3-5 Острота 1



Фигура 3-6 Острота 5

3.7 Избор на режим на сцена

Можете да изберете подходяща сцена съгласно реалната сцена, за да подобрите ефекта на дисплея.

Стъпки

1. Задръжте , за да се покаже менюто.
2. Отидете на **Разширени настройки**, завъртете колелцето, за да изберете и натиснете , за да потвърдите.
3. Завъртете колелото, за да превключите режима сцена, и натиснете за потвърждение.
   - **Наблюдение**: Режимът Разпознаване се препоръчва в нормални сцени.
   - **Отчитане**: Режимът Отчитане се препоръчва за ловна среда.
4. Натиснете и задръжте бутона за запазване на настройките и изход.

3.8 Задаване на палитри

Можете да изберете различни палитри за показване на една и съща сцена с различни ефекти.

3.8.1 Персонализирани палитри

Стъпки

1. Задръжте , за да се покаже менюто.
2. Отидете на **Разширени настройки**, завъртете колелцето, за да изберете и натиснете , за да потвърдите.

3. Завъртете колелото, за да изберете палитрите, от които се нуждаете, и след това натиснете , за да ги активирате.

Забележка
Трябва да изберете поне една палитра.

4. Натиснете и задръжте бутона за запазване на настройките и изход.

3.8.2 Превключване на палитри

- LRF модел: Натиснете в интерфейса за изглед на живо, за да превключите между избраните палитри.

Топло бяло

Топлите зони в образа са оцветени в бяло. Колкото е по-висока температурата, толкова по-светъл е цветът.



Топло черно

Топлите зони в образа са оцветени в черно. Колкото е по-висока температурата, толкова по-тъмен е цветът.



Топло червено

Топлите зони в образа са оцветени в червено. Колкото е по-висока температурата, толкова по-червен е цветът.

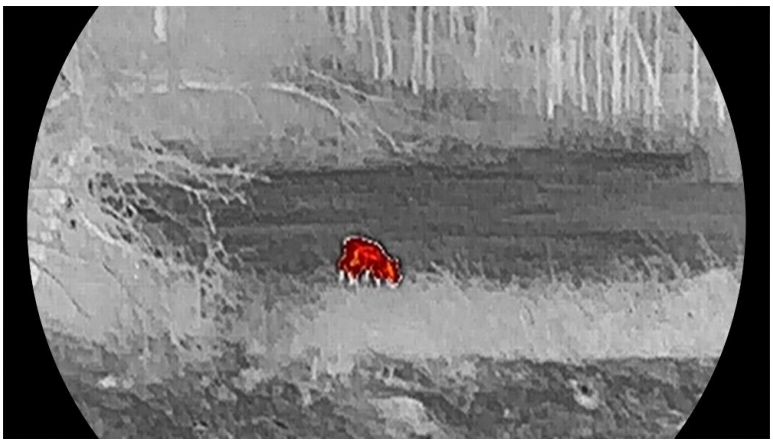

Сливане

От висока към ниска температура цветовете на образа преминават от бяло към жълто, червено, розово до виолетово.



Червен монохромен

Цялото изображение е оцветено в червено. Колкото е по-висока температурата, толкова по-светъл е цветът.



Зелен монохромен

Цялото изображение е оцветено в зелено. Колкото е по-висока температурата, толкова по-светъл е цветът.



3.9 Регулиране на цифровото увеличение

Можете използвате тази функция за увеличаване и намаляване на образа. Завъртете колелцето в интерфейса за изглед на живо, за да превключите цифровия мащаб.

Стъпки

1. Задръжте , за да се покаже менюто.
2. Отидете на **Разширени настройки**, и завъртете колелцето, за да изберете .
3. Натиснете , за да отворите интерфейса за настройки, и завъртете колелцето, за да изберете .
4. Натиснете , за да отворите интерфейса за настройки, и завъртете колелцето, за да зададете стъпката на мащабиране.
5. Натиснете и задръжте бутона за запазване на настройките и изход.
6. В интерфейса за изглед на живо завъртете колелцето, за да превключите цифровото увеличение на устройството.

Забележка

- Когато превключвате коефициента на цифрово увеличение, левият интерфейс показва действителното увеличение.

- Съотношението на увеличение може да се различава в зависимост от модела. За справка вижте реалното устройство.

3.10 Корекция на дефектни пиксели

Устройството може да коригира дефектните пиксели на екрана, които не работят според очакваното.

Стъпки

1. Задръжте , за да се покаже менюто.
2. Отидете на **Разширени настройки**, завъртете колелцето, за да изберете **DPC** и натиснете за потвърждение.
3. Натиснете , за да изберете оста **X** или **Y**. След това завъртете колелото, за да зададете координатите, докато курсорът достигне мъртвия пиксел.

Забележка

Ако изберете **ос X**, курсорът се придвижва наляво и надясно; ако изберете **ос Y**, курсорът се придвижва нагоре и надолу.

4. Натиснете два пъти , за да коригирате дефектния пиксел.
5. Натиснете и задръжте бутона за запазване на настройката и изход.

Забележка

- Избраният дефектен пиксел може да бъде увеличен, за да се види по-лесно.
- Ако OSD блокира дефектния пиксел, преместете курсора, за да достигнете до пиксела и устройството автоматично ще извърши огледален дисплей.

3.11 Задаване на режим „Картина в картина“

Стъпки

1. Задръжте , за да се покаже менюто.
2. Завъртете колелцето, за да изберете и след това натиснете , за да го активирате. Детайлите се показват в горната централна част на интерфейса.

3. Натиснете и задръжте бутона за изход.

Когато е активирана функцията PIP, центрирането на изгледа PIP следва следните приоритети: балистично изчисление и препоръчителна точка на прицелване > център на окулярния кръст > окулярен кръст за лазерно измерване на разстояние > център на изгледа на живо.

- Когато балистичното изчисление е активирано, изгледът PIP се центрира върху препоръчителната точка на прицелване.
- Когато балистичното изчисление е деактивирано, изгледът PIP се центрира върху центъра на окулярния кръст.
- Когато окулярният кръст и балистичното изчисление са деактивирани, а лазерното измерване е активирано, изгледът PIP се центрира върху окулярния кръст за лазерно измерване.
- Когато окулярният кръст, балистичното изчисление и лазерното измерване са деактивирани, изгледът PIP показва в детайли центъра на изгледа на живо.



Фигура 3-7 Режим Картина в картината

Забележка

- Ако функцията PIP е активирана, при регулиране на коефициента на изменение на мащаба се увеличава само PIP изгледът.
- Коефициентът на увеличение ще бъде временно показан в PIP изгледа, когато регулирате цифровото увеличение.
- Балистичното изчисление и лазерното измерване на разстояние са налични само за модел LRF.

3.12 Задаване на скала на наклона

Можете да активирате скалата на наклона, за да видите ъгъла на наклон на устройството във функцията за изглед на живо.

Стъпки

1. Задръжте , за да се покаже менюто.
2. Отидете на **Разширени настройки**, и завъртете колелцето, за да изберете .
3. Натиснете , за да активирате скалата на височината.
4. Натиснете и задръжте бутона за запазване на настройката и изход.

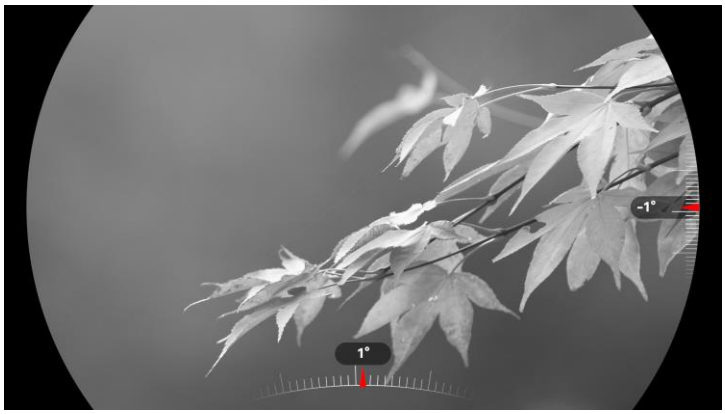

Фигура 3-8 Скала на наклона

4 Нулиране

4.1 Задаване на режим на окулярния кръст

Можете да изберете режим на окулярния кръст според своите предпочитания и различните ситуации.

Стъпки

1. Задръжте , за да се покаже менюто.
2. Отидете на **Разширени настройки**, и завъртете колелцето, за да изберете .
3. Натиснете , за да отворите интерфейса за настройки, и завъртете колелцето, за да изберете режим на окулярния кръст.
   - **Централен окулярен кръст**: Този режим се центрира около кръста при превключване на коефициента на цифрово увеличение, като кръстът и увеличеното изображение се преместват в центъра на дисплея.
   - **Фиксиран окулярен кръст**: При превключване на цифровото мащабиране този режим се центрира около кръста, като позицията на окулярния кръст не се променя.
4. Натиснете и задръжте бутона за запазване на настройката и изход.

Забележка

- Действителното съотношение на мащабиране се връща на мин. стойност при превключване на режима на прицел.
- Началното непрекъснато съотношение на мащабиране в режим на централна мрежа е около 2 пъти от това в режим на фиксирана мрежа.
- Съотношението на увеличение може да се различава в зависимост от модела. За справка вижте реалното устройство.

4.2 Избор на профил за нулиране

Можете да конфигурирате и запазите настройките на окулярния кръст в профилите за нулиране, създадени за различни ситуации.

Стъпки

1. Задръжте , за да се покаже менюто.

2. Отидете на **Разширени настройки**, и завъртете колелцето, за да изберете .
3. Натиснете , за да отворите интерфейса за настройки, и завъртете колелцето, за да изберете профил за нулиране.
4. Натиснете и задръжте бутона за запазване на настройката и изход.

Забележка

Има общо 5 профила на нулиране, а във всеки от тях можете да конфигурирате 5 окулярни кръста.

4.3 Настройка на окулярния кръст

Можете да изберете окулярен кръст от текущия профил за нулиране и да зададете параметри като тип, цвят и позиция на окулярния кръст.

Преди да започнете

Първо изберете профил за нулиране.

Стъпки

1. Задръжте , за да се покаже менюто.
2. Отидете на **Разширени настройки**, и завъртете колелцето, за да изберете . Натиснете , за да отворите интерфейса за настройка.
3. Изберете **Нулиране** и натиснете за потвърждение.
   Завъртете колелцето, за да изберете номер на окулярния кръст. Можете да изберете **ИЗКЛ.**, за да деактивирате окулярния кръст.

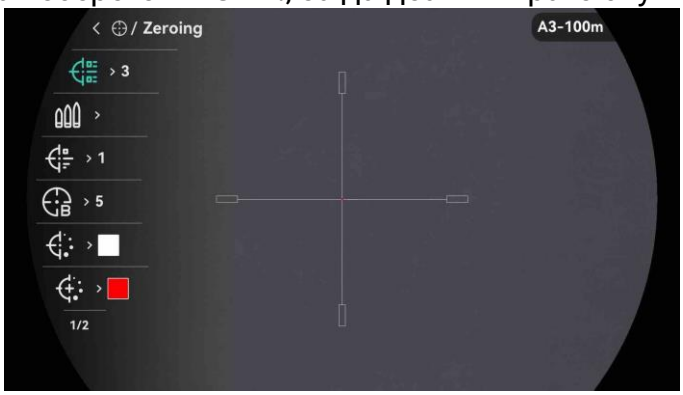

Фигура 4-1 Използване на окулярен кръст

Забележка
Горната дясна част на изображението показва информацията за окулярния кръст. Например, A3-100m означава, че използвате окулярен кръст № 3 в профил за нулиране A и зададеното разстояние е 100 метра.

4. Изберете **Куршум** и натиснете , за да зададете име на куршума. Натиснете , за да смените цифрата, и завъртете колелцето, за да промените стойността, буквата или символа.
5. Изберете **Тип** и натиснете за потвърждение. Завъртете колелото, за да изберете тип на окулярния кръст. Могат да се избират 11 вида окулярен кръст.

Забележка
Когато активирате PIP, детайлите на окулярен кръст тип 11 няма да се показват в PIP изгледа.

6. Изберете **Непрозрачност** и натиснете за потвърждение. Завъртете колелцето, за да изберете степен на непрозрачност на окулярния кръст.

Забележка
Когато е избран тип скала 5, непрозрачността не може да се зададе.

7. Изберете **Цвят на окулярния кръст** и натиснете за потвърждение. Завъртете колелцето, за да зададете цвят на окулярния кръст.
8. Изберете **Цвят на центъра на окуярния кръст** и натиснете за потвърждение. Завъртете колелцето, за да зададете цвят на центъра на окулярния кръст.
9. (Опция) Повторете стъпки от 3 до 7, за да настроите другите окулярни кръстове в този профил за нулиране.
10. Натиснете и задръжте бутона , за да запазите настройките и да излезете.

Забележка

- В профила за нулиране могат да се конфигурират 5 окулярни кръста.
- Ако функцията PIP е активирана, целта може да се увеличи от интерфейса.
- В режими Топло черно и Топло бяло, ако зададете цвета на окулярния кръст като бял или черен, цветът на окулярния кръст ще бъде обърнат автоматично по-добро насочване към целта.

4.4 Коригиране на окулярния кръст

Коригирането на окулярния кръст може да ви помогне да се прицелите в целта с висока точност, като маркирате изместването между големия и малкия окулярен кръст. Някои функции, като **Замръзване** и **Мащаб** помагат за по-точно регулиране на окулярния кръст.

4.4.1 Коригиране на окулярния кръст от устройството

Преди да започнете

- Първо изберете профил за нулиране.

Стъпки

1. Задръжте , за да се покаже менюто.
2. Отидете на **Разширени настройки**, и завъртете колелцето, за да изберете . Натиснете , за да отворите интерфейса за настройка.
3. Изберете **Нулиране** и натиснете за потвърждение.
   Завъртете колелото, за да изберете окулярния кръст, който искате да коригирате.
4. Изберете **Корекция** и натиснете , за да отворите интерфейса за настройки.
5. Задайте разстояние до целта.
   1) Завъртете колелцето, за да изберете **Разстояние**.
   2) Натиснете , за да изберете номера, който искате да зададете.
   3) Завъртете колелото, за да промените номера. Задръжте , за да завършите настройката.

6. Изберете **Увеличение**, и натиснете за потвърждение. Завъртете колелцето, за да зададете коефициент на цифрово увеличение.
7. Прицелете се в целта и дръпнете спусъка. Подравнете окулярния кръст спрямо точката на съприкосновение.
   1) Насочете големия кръст към целта.
   2) Изберете **Замръзване**. Натиснете , за да активирате функцията.
   3) Изберете и и завъртете колелцето, за да зададете координатите, докато големият окулярен кръст се изравни с точката на съприкосновение. Натиснете , за да изберете ос. Ако изберете X, окулярният кръст се придвижва наляво и надясно; ако изберете Y, окулярният се придвижва нагоре и надолу. Задръжте , за да завършите настройката.



Фигура 4-2 Активиране на функцията Замразяване

Забележка

Когато активирате функцията за замразяване в окулярния кръст, можете да регулирате позицията на курсора върху замразено

изображение. Тази функция може да предотврати трептене на изображението.

8. Задръжте , за да излезете от интерфейса съгласно подканата.
   - **OK:** Запаметяване на параметрите и изход.
   - **ОТМЯНА:** Излезте без запазване на параметрите.
9. Натиснете отново спусъка, за да проверите дали точката на прицелване съвпада с точката на удара.
10. (Опция) Повторете стъпки от 3 до 9, за да зададете позиция на останалите окулярни кръстове в профила за нулиране.

4.4.2 Коригиране на окулярния кръст от HIKMICRO Sight

Можете да коригирате окулярния кръст и от приложението HIKMICRO Sight.

Преди да започнете

- Инсталирайте HIKMICRO Sight на телефона си.

Стъпка

1. Отворете HIKMICRO Sight и свържете устройството с приложението.
2. Докоснете **Информация за продукта** и докоснете **Нулиране**, за да влезете в интерфейса за конфигуриране.
3. Поставете окулярния кръст върху целта.
   1) След синхронизиране на данните от устройството, изберете профил за нулиране.
   2) Изберете окулярния кръст, който искате да коригирате.
   3) Въведете номера му и задайте разстоянието до целта.
   4) Изберете коефициент на изменение на мащаба.
4. Прицелете се в целта и дръпнете спусъка.
5. Измерете отклонението на точката на съприкосновение спрямо целта и въведете числото, за да регулирате позицията на окулярния кръст, докато големият окулярен кръст се изравни с точката на съприкосновение. Докоснете **Приложи**, за да приложите параметрите на устройството.

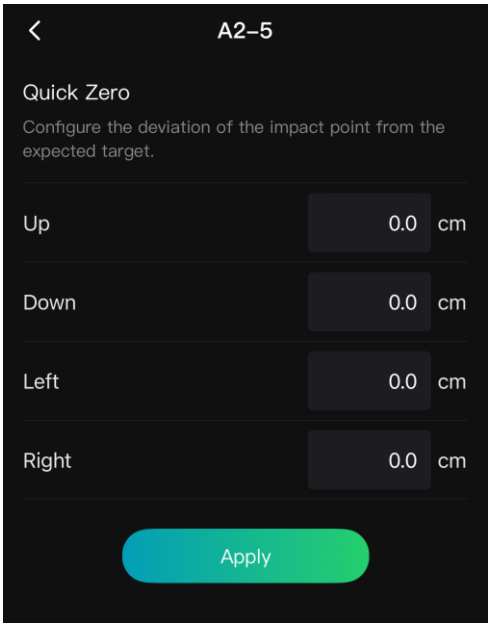

Фигура 4-3 Бързо нулиране

6. Дръпнете отново спусъка и проверете точката на удара. Уверете се, че големият мерник е подравнен с него.
7. Докоснете **Завършено**, за да завършите нулирането.

Резултат

Позицията на окулярния кръст се запаметява и синхронизира с вашето устройство, така че можете да я проверите на него.

Забележка

- Когато влезете в интерфейса за нулиране на вашето приложение, устройството автоматично ще се върне към интерфейса за преглед на живо.
- Операцията по нулиране може да се различава в зависимост от актуализациите на приложението. За справка вижте реалната версия на приложението.

4.5 Балистично изчисление за лов (LRF модел)

Тази функция спомага за постигане на по-добри резултати в различни условия. В изчислението се използват множество параметри, което осигурява прецизност и гъвкавост.

Забележка

Тази функция е налична само при модел LRF.

Преди да започнете

- Уверете се, че окулярният кръст е активиран.
- Уверете се, че сте завършили нулирането.

Стъпки

1. Задръжте , за да се покаже менюто.
2. Отидете на **Разширени настройки**, и завъртете колелцето, за да изберете . Натиснете , за да отворите интерфейса за настройка.
3. Завъртете колелото, за да изберете . Натиснете , за да отворите интерфейса за настройка.
4. Натиснете , за да активирате тази функция.
5. Изберете **Стил точка приц**. Натиснете и завъртете колелцето, за да зададете стила на точката на прицелване.
6. Изберете **Цвят точка приц.**. Натиснете и завъртете колелцето, за да зададете цвета на точката на прицелване.
7. Изберете и натиснете , за да отворите интерфейса за конфигуриране на параметрите. Завъртете колелцето, за да изберете следните параметри, и натиснете , за да зададете или въведете данните.
   - Модел на плъзгане: Задайте специфичния за куршума модел на плъзгане, напр. G1, G7 и GS.
   - Начална скорост: При различни условия скоростта е различна.
   - Надморска височина: Задайте на нормалната за вас надморска височина.
   - Температура: Задайте на нормалната за вас температура.
   - Балистичен коефициент: Мярката за способността да преодолява съпротивлението на въздуха.
   - Височина на гледната точка Разстоянието между отвора и центъра на обектива.
   - Посока на вятъра: Задайте на нормалната посока на вятъра.
   - Скорост на вятъра: Задайте на нормалната скорост на вятъра.
8. Натиснете , за да смените цифрата, и завъртете колелцето, за да я промените.
9. Натиснете и задръжте бутона за запазване на настройката и изход.
10. Натиснете , за да включите лазерното измерване, насочете курсора към целта и отново натиснете , за да измерите

разстоянието до целта. Екранът ще покаже препоръчителната точка на прицелване и разстоянието на падане в горния десен ъгъл.

11. (Опция) За да регулирате разстоянието, повторете горната стъпка.

Забележка

- Колкото повече параметри посочите, толкова по-точна ще бъде препоръчителната точка на прицелване.
- Разстоянието на падане и изместването заради вятъра са свързани с входните параметри. Съобразете се с реалната ситуация.
- Непрекъснатото определяне на обхвата не е налично, когато се активира балистично изчисление.
- Балистичното изчисление може да се зададе и чрез приложението HIKMICRO Sight. Съобразете се с конкретния използван интерфейс

5 Измерване на разстоянието (LRF модел)

Устройството с LRF модул в обектива може да засече с лазер разстоянието между целта и позицията на наблюдение.

Преди да започнете

Когато измервате разстоянието, дръжте стабилно ръката и позицията. В противен случай разстоянието може да не бъде измерено точно.

Стъпки

1. Задръжте , за да се покаже менюто.
2. Отидете на **Разширени настройки**, и завъртете колелцето, за да изберете . Натиснете , за да отворите интерфейса за настройка.
3. Отидете на , за да изберете режим на лазерно измерване и натиснете , за да потвърдите. Можете да изберете **Еднократно** или **Непрекъснато** измерване.
   - **Еднократно**: Разстоянието се измерва еднократно.
   - **Непрекъснато**: Разстоянието се измерва непрекъснато за избрана продължителност от време. Резултатът от измерването се опреснява всяка 1 секунда.
4. (По избор) Изберете и натиснете , за да активирате/деактивирате THD дисплея. Когато е активирано, THD (истинско хоризонтално разстояние) до целта ще се показва при извършване на лазерно измерване на разстоянието.
5. Можете да зададете **Стил на окулярния кръст за измерване на разстояние** или **Цвят на окулярния кръст за измерване на разстояние** според вашите нужди. Натиснете за потвърждение и завъртете колелцето, за да изберете стила или цвета на окулярния кръст за измерване на разстояние.
6. Задръжте , за да се върнете в интерфейса на изгледа на живо.

7. Натиснете ▷, за да включите лазерното измерване, прицелете се и отново натиснете ▷, за да измерите разстоянието до целта.

Забележка

- Двукратно натиснете ▷, за да изключите лазерния далекомер.
- Режимът на лазерно определяне на разстояние не може да бъде зададен, когато е активирано балистично изчисление и не е налично непрекъснато лазерно измерване на разстояние.
- Когато се използва непрекъснато лазерно определяне на разстоянието, то ще бъде превключено на Веднъж след активиране на балистичното изчисление. Когато балистичното изчисление е изключено, режимът на лазерно определяне на разстояние ще бъде върнат на Непрекъснат.

Резултат

Резултатът от измерването на разстоянието се показва на изображението.



Фигура 5-1 Резултат от измерване на разстоянието

- Когато THD е активирано, първо се показва разстоянието по права линия, последвано от THD. Както е показано на фигурата по-горе, 216m е разстоянието по права линия, а 200m е THD.
- Ако лазерното измерване е неуспешно, резултатът от измерването ще се покаже като „000“.

Внимание

Лазерната радиация, излъчвана от устройството, може да предизвика нараняване на очите, изгаряне на кожата или възпламеняване на запалими вещества. Преди да активирате

функцията за лазерно измерване, се уверете, че пред лазерния обектив няма хора или запалими вещества, и че не е закрит.

6 Общи настройки

6.1 Настройка на екранното меню

Тази функция може да показва или скрива информацията от екранното меню в интерфейса за изглед на живо.

Стъпки

1. Задръжте , за да се покаже менюто.
2. Отидете на **Разширени настройки**, и завъртете колелцето, за да изберете OSD.
3. Натиснете , за да отворите интерфейса за настройки на OSD.
4. Завъртете колелцето, за да изберете **Час**, **Дата** или **OSD**, и натиснете , за да включите или изключите избраната информация от екранното меню (OSD).
5. Натиснете и задръжте бутона за запазване на настройката и изход.

Забележка
Ако изключите **Екранното меню**, цялата информация от екранното меню в изгледа на живо няма да се показва.

6.2 Задайте стил на екрана

Можете да изберете стил на екрана според вашите предпочитания.

Стъпки

1. Задръжте , за да се покаже менюто.
2. Отидете на **Разширени настройки**, и завъртете колелцето, за да изберете .
3. Натиснете за потвърждение. Завъртете колелцето, за да изберете режими на стил на екрана. Могат да с е изберат **Кръгъл** и **Квадратен**.
4. Задръжте , за да запазите съгласно подканата.

6.3 Задаване на лого на марката

Можете да добавите лого на марката към интерфейса за изглед на живо, в моментните снимки и видеоклипове.

Стъпки

1. Задръжте , за да се покаже менюто.
2. Отидете на **Разширени настройки**, и завъртете колелцето, за да изберете .
3. Натиснете , за да активирате **Лого на марката**.
4. Натиснете и задръжте бутона за запазване на настройките и изход.

Резултат

Логото на марката се показва в долния ляв ъгъл на изображението.

6.4 Предотвратяване на изгаряне

Избягвайте директна слънчева светлина и активирайте функцията за предотвратяване на изгаряне, за да намалите риска от повреда на сензора поради висока температура.

Стъпки

1. Задръжте , за да се покаже менюто.
2. Отидете на **Разширени настройки**, и завъртете колелцето, за да изберете .
3. Натиснете , за да активирате или деактивирате функцията **Предотвратяване на изгаряне**.
4. Натиснете и задръжте бутона за запазване на настройките и изход.

6.5 Температурно проследяване

Устройството може да отчита точката с най-висока температура в сцената и да я маркира на дисплея.

Стъпки

1. Задръжте , за да се покаже менюто.

2. Отидете на **Разширени настройки**, и завъртете колелцето, за да изберете .
3. Натиснете , за да активирате функцията и да маркирате мястото с най-висока температура.
4. Задръжте за запазване на настройките и изход.

Резултат

Когато функцията е активирана, показва точката с най-висока температура. Маркировката се движи при промяна на сцената.



Фигура 6-1 Температурно проследяване

6.6 Заснемане на кадри и видео

6.6.1 Заснемане на снимка

В интерфейса за изглед на живо натиснете , за да заснемете кадър.

Забележка

- При успешно заснемане изображението замръзва за секунда и на екрана се показва подкана.
- За експортиране на заснетите кадри вижте ***Експортиране на файлове***.

6.6.2 Задаване на аудио

Ако включите аудио функцията, с видеото ще бъде записван и звук. Когато във видеото има прекалено силен шум, можете да изключите тази функция.

Стъпки

1. Задръжте , за да се покаже менюто.
2. Отидете на **Разширени настройки**, и завъртете колелцето, за да изберете .
3. Натиснете , за да активирате или деактивирате тази функция.
4. Натиснете и задръжте бутона за запазване на настройките и изход.

6.6.3 Запис на видео

Стъпки

1. В интерфейса за изглед на живо задръжте , за да стартирате запис.



Фигура 6-2 Стартиране на запис

Времето за запис се показва в горната част.

2. Натиснете и задръжте отново бутона , за да спрете записа.

6.6.4 Предварително записване на видео

След като активирате тази функция и изберете време за предварителен запис, устройството може автоматично да започне да записва 5, 10 или 15 секунди преди първото задействане и да прекрати записа 5, 10, 15 или 25 секунди след първото задействане.

Стъпки

1. Задръжте , за да се покаже менюто.
2. Отидете на **Разширени настройки**, и завъртете колелцето, за да изберете .
3. Натиснете , за да отворите интерфейса за настройка. Завъртете колелцето, за да превключите времето за предварителен запис. Може да се избира между 5+5, 10+10, 15+15 и 15+25 секунди. Можете също да изберете **ИЗКЛ.** , за изключите функцията.
4. Натиснете и задръжте бутона за запазване на настройките и изход.

6.6.5 Локален Албум

Заснетите изображения и записаните видеоклипове се съхраняват автоматично в устройството, можете да преглеждате файловете в локални албуми.

Стъпки

1. Задръжте , за да се покаже менюто.
2. Отидете на **Разширени настройки**, и завъртете колелцето, за да изберете .

Забележка

Албумите се създават автоматично и се кръщават по година + месец. Локалните снимки и видеоклипове от определен месец се съхраняват в съответния албум. Например снимките и видеоклиповете от май 2026 г. се запазват в албум с име „202605“.

3. Завъртете колелцето, за да изберете албум и натиснете , за да го въведете.
4. Завъртете колелцето, за да изберете файл за преглед.
5. Натиснете , за да видите избрания файл.

Забележка

- Файловете се подреждат в хронологичен ред, като най-новите са отгоре. Ако не успеете да откриете последните направени снимки или видеоклипове, проверете настройките за дата и час на своето

устройство. Когато преглеждате файлове, можете да преминете към други файлове, като завъртите колелцето.

- Когато преглеждате файлове, можете да натиснете ▷, за да преминете на следващата страница, и 📷, за да се върнете в предишната.
- Когато преглеждате видеоклипове, можете да натиснете ☰ за възпроизвеждане или спиране на видеоклипа.
- За да изтриете албум или файл, можете да натиснете 📷 + ▷, за да се покаже диалогов прозорец и да изтриете албума или файла съгласно подканата.

6.7 Експортиране на файлове

6.7.1 Експортиране на файлове с HIKMICRO Sight

Можете да отворите албумите на устройството и да експортирате файловете на телефона чрез HIKMICRO Sight.

Преди да започнете

Инсталирайте HIKMICRO Sight на мобилния телефон.

Стъпки

1. Отворете HIKMICRO Sight и свържете устройството с приложението. Виж ***Свързване с приложения***.
2. Докоснете **Медия**, за да отворите албумите на устройството.

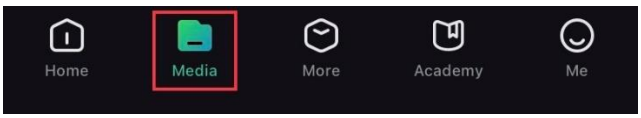

Фигура 6-3 Достъп до албумите на устройството

3. Докоснете **Локални** или **Устройство**, за да прегледате снимките и видеоклиповете.
   - **Локално**: Можете да прегледате файловете, заснети в приложението.
   - **Устройство**: Можете да прегледате файловете в текущото устройство.

Забележка

Възможно е снимките и видеоклиповете да не се покажат при избор на **Устройство**. Плъзнете надолу, за да опресните страницата.

4. Докоснете, за да изберете файл и след това изберете **Изтегляне**, за да експортирате файла в албумите на телефона.



Фигура 6-4 Експортиране на файлове

Забележка

- За да видите по-подробно описание на операциите в приложението, отидете на **Аз** -> **Информация** -> **Ръководство за употреба**.
- Албумите в устройството можете да отворите също като натиснете иконата в долната лява част на екрана в интерфейса за изглед на живо.
- Операцията за експортиране може да се различава в различните версии на приложението. За справка вижте реалната версия на приложението.

6.7.2 Експортиране на файлове чрез компютър

Тази функция се използва за експортиране на записани видеоклипове или заснети кадри.

Преди да започнете

Когато свързвате кабела, устройството трябва да е включено.

Стъпки

1. Задръжте , за да се покаже менюто.
2. Отидете на **Разширени настройки**, и завъртете колелцето, за да изберете .
3. Натиснете , за да отворите интерфейса за конфигуриране.
4. Завъртете колелцето, за да изберете **USB флаш устройство**.
5. Свържете устройството и компютъра чрез кабел Type-C.

Забележка

Когато свързвате кабела, устройството трябва да е включено.

6. Отворете диска на компютъра и изберете диска на устройството. Отворете папката DCIM и потърсете папката с име, което съдържа годината и месеца на заснемане. Ако например направите снимка или запишете видеоклип през май 2026 г., за да ги намерите, отидете на **DCIM** -> **202605**.
7. Изберете и копирайте файловете на компютъра.

8. Изключете устройството от компютъра.

Забележка

- Когато е свързано с компютъра, устройството показва изображенията. Но функциите като запис и заснемане са деактивирани.
- Когато свържете устройството към компютър за първи път, драйверите се инсталират автоматично.

7 Системни настройки

7.1 Задаване на дата

Стъпки

1. Задръжте , за да се покаже менюто.
2. Отидете на **Разширени настройки**, и завъртете колелцето, за да изберете .
3. Натиснете , за да отворите интерфейса за конфигуриране.
4. Натиснете , за да изберете годината, месеца или деня, и завъртете колелцето, за да промените числото.
5. Натиснете и задръжте бутона за запазване на настройките и изход.

7.2 Синхронизиране на времето

Стъпки

1. Задръжте , за да се покаже менюто.
2. Отидете на **Разширени настройки**, и завъртете колелцето, за да изберете .
3. Натиснете , за да отворите интерфейса за конфигуриране.
4. Завъртете колелцето, за да превключите формата на часа. Можете да изберете 24-часов и 12-часов формат. Ако изберете 12-часов формат, натиснете и след това завъртете колелцето, за да изберете **AM** (преди обяд) или **PM** (след обяд).
5. Натиснете , за да изберете часа или минутите, и завъртете колелцето, за да промените числото.
6. Натиснете и задръжте бутона за запазване на настройките и изход.

7.3 Задаване на език

Чрез тази функция можете да изберете език на устройството.

Стъпки

1. Задръжте , за да се покаже менюто.
2. Отидете на **Разширени настройки**, и завъртете колелцето, за да изберете .
3. Натиснете , за да отворите интерфейса за конфигуриране.
4. Завъртете колелцето, за да изберете желания език, и натиснете за потвърждение.
5. Натиснете и задръжте бутона за запазване на настройките и изход.

7.4 Задаване на единица

Можете да превключите единицата за измерване на разстояние.

Стъпки

1. Задръжте , за да се покаже менюто.
2. Отидете на **Разширени настройки**, и завъртете колелцето, за да изберете .
3. Натиснете , за да отворите интерфейса за конфигуриране.
4. Завъртете колелцето, за да изберете желаната единица.
5. Натиснете и задръжте бутона за запазване на настройките и изход.

7.5 Прехвърляне на екрана на устройството към компютър

Устройството поддържа предаване на екран към компютър чрез базиран на UVC протокол стрийминг медиен плейър. Можете да видите изображението на устройството на дисплея на компютъра за подробности.

Стъпки

1. Задръжте , за да се покаже менюто.
2. Отидете на **Разширени настройки**, и завъртете колелцето, за да изберете .
3. Натиснете , за да отворите интерфейса за конфигуриране.

4. Завъртете колелцето, за да изберете **Цифров**.
5. Натиснете и задръжте бутона за запазване на настройките и изход.
6. Отворете плейъра, базиран на UVC протокол, и свържете вашето устройство към компютъра чрез кабел Type-C.

7.6 Задаване на парола за заключване на екрана

Можете да зададете парола за заключване на екрана на устройството, за да избегнете неоторизиран достъп.

7.6.1 Активиране на парола

Стъпки

1. Задръжте , за да се покаже менюто.
2. Отидете на **Разширени настройки**, и завъртете колелцето, за да изберете .
3. Натиснете , за да активирате тази функция и да влезете в интерфейса за конфигуриране.
4. Натиснете , за да смените цифрата, и завъртете колелцето, за да я промените.
5. Натиснете и задръжте бутона за запазване на настройките и изход.

Резултат

Когато паролата е активирана, трябва да я въведете паролата, когато устройството се включи или се събуди от режим на готовност.

Натиснете , за да превключите към цифри, завъртете колелцето, за да промените цифрата, и задръжте , за да потвърдите.

Забележка

Ако забравите паролата, можете да задържите , за да я нулирате на заключения екран. Тази операция изисква нулиране на устройството до фабрични настройки.

7.6.2 Промяна на паролата

Ако е нужно, можете да промените паролата, когато е активирана.

Стъпки

1. Задръжте , за да се покаже менюто.
2. Отидете на **Разширени настройки**, и завъртете колелцето, за да изберете .
3. Натиснете и изберете . Натиснете отново , за да отворите интерфейса за конфигуриране.
4. Натиснете , за да смените цифрата, и завъртете колелцето, за да я промените.
5. Натиснете и задръжте бутона за запазване на настройките и изход.

7.7 Преглед на информация за устройството

Стъпки

1. Задръжте , за да се покаже менюто.
2. Отидете на **Разширени настройки**, и завъртете колелцето, за да изберете .
3. Натиснете за потвърждение. Можете да видите информация за устройството, като версия, сериен номер и капацитет за съхранение.
4. Натиснете и задръжте бутона за изход.

7.8 Нулиране на устройството

неговата функция само възстановява основните настройки на устройството, като яркост, контраст и PIP, до техните настройки по подразбиране.

Стъпки

1. Задръжте , за да се покаже менюто.
2. Отидете на **Разширени настройки**, и завъртете колелцето, за да изберете .
3. Натиснете , за да възстановите настройките по подразбиране съгласно подканата.

7.9 Нулиране на устройството

Тази функция изтрива цялото съдържание и настройки, включително основни настройки, съхранение, парола, парола за точка за достъп и нулиране.

Стъпки

1. Задръжте , за да се покаже менюто.
2. Отидете на **Разширени настройки**, и завъртете колелцето, за да изберете .
3. Натиснете , за да възстановите настройките по подразбиране съгласно подканата.

8 Често задавани въпроси

8.1 Защо мониторът е изключен?

- Проверете дали устройството е без батерия или в режим на готовност и дали е активирано **Автоматично изключване**.
- Проверете монитора, след като устройството се е зареждало в продължение на 5 минути.

8.2 Изображението не е ясно, как да го регулирам?

Регулирайте пръстена за настройка на диоптъра или пръстена за фокусиране, докато образът се изчисти. Направете справка в ***Регулиране на диоптъра*** или ***Регулиране на фокуса***.

8.3 Не може да бъде заснет кадър или видео запис. Какъв е проблемът?

Направете следващите проверки.

- Дали устройството е свързано към компютъра. Когато е свързано, заснемането на кадри или видео записи се деактивира.
- Дали паметта не е пълна.
- Дали батерията на устройството не е изтощена.

8.4 Защо компютърът не може да разпознае устройството?

Направете следващите проверки.

- Дали режимът на USB връзка на устройството е зададен като **USB флаш устройство**.
- Дали устройството е свързано към компютъра с предоставения USB кабел.
- Ако използвате друг USB кабел, дължината му не трябва да е повече от 1 m.

Правна информация

©Hangzhou Microimage Software Co., Ltd. Всички права запазени.

Относно това ръководство

Това ръководство включва инструкции за употреба и управление на продукта. Снимките, диаграмите, изображенията и цялата останала информация по-долу служат само за описание и обяснение. Информацията, съдържаща се в ръководството, подлежи на промяна без предизвестие поради актуализации на фърмуера или други причини. Потърсете най-новата версия на това ръководство на уебсайта на HIKMICRO (www.hikmicrotech.com).

Използвайте това ръководство съгласно насоките и със съдействието на специалисти, обучени в поддръжката на продукта.

Удостоверяване на търговските марки

HIKMICRO и другите търговски марки и лога на HIKMICRO са собственост на HIKMICRO в различните юрисдикции..

Другите споменати търговски марки и лога са собственост на съответните им собственици.

Декларация за софтуер с отворен код

Този продукт не може да бъде пуснат на пазара без участието на софтуер с отворен код. Уважаваме интелектуалната собственост на другите, създали сме и ще продължим да подобряваме нашата система за съответствие с отворения код. Можете да се свържете с нас, за да получите Декларацията за софтуер с отворен код и изходния код с авторски права за този продукт.

ОТКАЗ ОТ ОТГОВОРНОСТ

ТОВА РЪКОВОДСТВО И ОПИСАНИЯТ ПРОДУКТ, ЗАЕДНО С НЕГОВИТЕ ХАРДУЕР, СОФТУЕР И ФЪРМУЕР СЕ ПРЕДОСТАВЯТ “ТАКИВА, КАКВИТО СА” И “С ВСИЧКИ НЕИЗПРАВНОСТИ И ГРЕШКИ” ДО МАКСИМАЛНАТА СТЕПЕН, РАЗРЕШЕНА ОТ ПРИЛОЖИМОТО ЗАКОНОДАТЕЛСТВО. HIKMICRO НЕ ДАВА НИКАКВИ ГАРАНЦИИ, ИЗРИЧНИ ИЛИ ПОДРАЗБИРАЩИ СЕ, ВКЛЮЧИТЕЛНО И БЕЗ ДА СЕ ОГРАНИЧАВА ДО ПРОДАВАЕМОСТ, ЗАДОВОЛИТЕЛНО КАЧЕСТВО ИЛИ ПРИГОДНОСТ ЗА ОПРЕДЕЛЕНА ЦЕЛ. УПОТРЕБАТА НА ПРОДУКТА Е НА ВАШ СОБСТВЕН РИСК. HIKMICRO В НИКАКЪВ СЛУЧАЙ НЕ НОСИ ОТГОВОРНОСТ СПРЯМО ВАС ЗА ВСЯКАКВИ СПЕЦИАЛНИ, ПОСЛЕДВАЩИ, СЛУЧАЙНИ ИЛИ КОСВЕНИ ЩЕТИ, ВКЛЮЧИТЕЛНО, НО НЕ САМО ЩЕТИ, СВЪРЗАНИ С ПРОПУСНАТИ

ПЕЧАЛБИ, ПРЕКЪСВАНЕ НА БИЗНЕС-ДЕЙНОСТТА ИЛИ ЗАГУБА НА ДАННИ, ПОВРЕДИ В СИСТЕМИ ИЛИ ЗАГУБА НА ДОКУМЕНТАЦИЯ, НЕЗАВИСИМО ДАЛИ СЕ ДЪЛЖАТ НА НАРУШЕНИЕ НА ДОГОВОР, ЗАКОНОНАРУШЕНИЕ (ВКЛЮЧИТЕЛНО НЕБРЕЖНОСТ), ОТГОВОРНОСТ ВЪВ ВРЪЗКА С ПРОДУКТА ИЛИ ПО ДРУГ НАЧИН СВЪРЗАНИ С УПОТРЕБАТА НА ПРОДУКТА, ДОРИ И АКО HIKMICRO СА БИЛИ УВЕДОМЕНИ ЗА ВЪЗМОЖНОСТТА ОТ ТАКИВА ЩЕТИ ИЛИ ЗАГУБИ.

ВИЕ РАЗБИРАТЕ И ПРИЕМАТЕ, ЧЕ ЕСТЕСТВОТО НА ИНТЕРНЕТ ПРЕДПОЛАГА ПРИСЪЩИ РИСКОВЕ ЗА СИГУРНОСТТА И HIKMICRO НЕ ПОЕМА НИКАКВА ОТГОВОРНОСТ ЗА НЕПРАВИЛНА РАБОТА, ИЗТИЧАНЕ НА ПОВЕРИТЕЛНИ ДАННИ ИЛИ ДРУГИ ЩЕТИ, ПРОИЗТИЧАЩИ ОТ КИБЕРАТАКА, ХАКЕРСКА АТАКА, ЗАРАЗА С ВИРУСИ ИЛИ ДРУГИ СВЪРЗАНИ С ИНТЕРНЕТ РИСКОВЕ ЗА СИГУРНОСТТА; HIKMICRO ОБАЧЕ ЩЕ ПРЕДОСТАВИ НАВРЕМЕННА ТЕХНИЧЕСКА ПОДДРЪЖКА, АКО СЕ НАЛОЖИ.

ВИЕ ПРИЕМАТЕ ДА ИЗПОЛЗВАТЕ ТОЗИ ПРОДУКТ В СЪОТВЕТСТВИЕ С ВСИЧКИ ПРИЛОЖИМИ ЗАКОНИ И НОСИТЕ ПЪЛНА ОТГОВОРНОСТ ЗА УПОТРЕБАТА НА ПРОДУКТА СЪГЛАСНО ПРИЛОЖИМОТО ЗАКОНОДАТЕЛСТВО. ПО-СПЕЦИАЛНО ВИЕ НОСИТЕ ОТГОВОРНОСТ ЗА УПОТРЕБАТА НА ТОЗИ ПРОДУКТ ПО НАЧИН, КОЙТО НЕ НАРУШАВА ПРАВАТА НА ТРЕТИ СТРАНИ, ВКЛЮЧИТЕЛНО, НО НЕ САМО, ПРАВОТО НА ПУБЛИЧНОСТ, ПРАВОТО НА ИНТЕЛЕКТУАЛНА СОБСТВЕНОСТ ИЛИ ЗАЩИТА НА ДАННИТЕ, КАКТО И ДРУГИ ПРАВА ЗА ПОВЕРИТЕЛНОСТ. НЯМАТЕ ПРАВО ДА ИЗПОЛЗВАТЕ ПРОДУКТА ЗА НЕЗАКОННЕН ЛОВ НА ЖИВОТНИ, НАРУШАВАНЕ НА НЕПРИКОСНОВЕНОСТТА НА ДРУГИ ЛИЦА ИЛИ ЗА ДРУГИ ЦЕЛИ, КОИТО СА НЕЗАКОННИ ИЛИ ПРОТИВОРЕЧАТ НА ОБЩЕСТВЕНИЯ ИНТЕРЕС. ТОЗИ ПРОДУКТ НЕ МОЖЕ ДА СЕ ИЗПОЛЗВА ЗА ЗАБРАНЕНИ КРАЙНИ ЦЕЛИ, ВКЛЮЧИТЕЛНО ЗА РАЗРАБОТВАНЕ ИЛИ ПРОИЗВОДСТВО НА ОРЪЖИЯ ЗА МАСОВО УНИЩОЖАВАНЕ, РАЗРАБОТВАНЕ ИЛИ ПРОИЗВОДСТВО НА ХИМИЧЕСКИ ИЛИ БИОЛОГИЧНИ ОРЪЖИЯ, КАКТО И ВСЯКАКВИ ДЕЙНОСТИ, СВЪРЗАНИ С ЯДРЕНИ ЕКСПЛОЗИВИ, ОПАСНИ ЯДРЕНО-ГОРИВНИ ЦИКЛИ ИЛИ СВЪРЗАНИ С НАРУШАВАНЕ НА ПРАВАТА НА ЧОВЕКА.

СПАЗВАЙТЕ ВСИЧКИ ЗАБРАНИ И ИЗКЛЮЧЕНИЯ ОТ ВСИЧКИ ПРИЛОЖИМИ ЗАКОНИ И НАРЕДБИ, ПО-СПЕЦИАЛНО МЕСТНИТЕ ЗАКОНИ И НАРЕДБИ ЗА ОГНЕСТРЕЛНИ ОРЪЖИЯ И/ИЛИ ЛОВ. ВИНАГИ ПРОВЕРЯВАЙТЕ НАЦИОНАЛНИТЕ ЗАКОНИ И НАРЕДБИ, ПРЕДИ ДА ЗАКУПИТЕ ИЛИ ДА ИЗПОЛЗВАТЕ ТОЗИ ПРОДУКТ. ОБЪРНЕТЕ ВНИМАНИЕ, ЧЕ ПРЕДИ ДА ЗАКУПИТЕ, ПРОДАДЕТЕ, МАРКЕТИРАТЕ И/ИЛИ ИЗПОЛЗВАТЕ ПРОДУКТА МОЖЕ ДА СЕ НАЛОЖИ ДА ПОДАТЕТЕ ЗАЯВКА ЗА РАЗРЕШЕНИЯ, СЕРТИФИКАТИ И/ИЛИ ЛИЦЕНЗИ. HIKMICRO НЕ НОСИ ОТГОВОРНОСТ ЗА НЕЗАКОННА ИЛИ НЕПРАВОМЕРНА ПОКУПКА, ПРОДАЖБА, МАРКЕТИНГ И КРАЙНА

УПОТРЕБА, КАКТО И ЗА СПЕЦИФИЧНИ, ПОСЛЕДВАЩИ, СЛУЧАЙНИ ИЛИ КОСВЕНИ ЩЕТИ, ПРОИЗТИЧАЩИ ОТ ТОВА.

В СЛУЧАЙ НА КАКВИТО И ДА БИЛО ПРОТИВОРЕЧИЯ МЕЖДУ ТОВА РЪКОВОДСТВО И ПРИЛОЖИМИТЕ ЗАКОНИ, ПОСЛЕДНИТЕ ИМАТ ПРЕДИМСТВО.

Регулаторна информация

Тези клаузи важат само за продуктите със съответната маркировка или информация.

Декларация за съответствие на ЕС

CE

Този продукт и – ако е приложимо – предоставените аксесоари също са маркирани със знака „CE“ и следователно отговарят на приложимите хармонизирани европейски стандарти, посочени в Директива 2014/30/EC (EMCD), Директива 2011/65/EC (RoHS) и Директива 2014/53/EC.

С настоящото Hangzhou Microimage Software Co., Ltd. декларира, че това устройство (вж. етикета) съответства на изискванията на Директива 2014/53/EC.

Пълният текст на декларацията на ЕС за съответствие е наличен на следния интернет адрес: https://www.hikmicrotech.com/en/support/download-center/declaration-of-conformity/

Честотни ленти и мощност (за CE)

Номиналните граници на честотните ленти и предавателната мощност (излъчвана и/или провеждана), приложими за следното радиооборудване, са както следва:

Wi-Fi 2,4 GHz (2,4 GHz до 2,4835 GHz), 20 dBm

Информация за излагане на радиочестотни лъчи

Това устройство е тествано и отговаря на приложимите ограничения за излагане на радиочестоти (RF). Границата на SAR за Европа е 2,0 W/kg (10g) за носене на глава и 4,0 W/kg (10g) за носене на крайници. Продуктът е тестван и спрямо тази граница на SAR.

При устройства, които се доставят без адаптер за захранване, използвайте адаптер за захранване от квалифициран производител. Вижте подробности относно изискванията за захранване в спецификациите на продукта.

При устройства, които се доставят без батерия, използвайте батерия от квалифициран производител. Вижте подробности относно изискванията за батерията в спецификациите на продукта.



Директива 2012/19/ЕС относно отпадъци от електрическо и електронно оборудване (ОЕЕО): Продуктите, отбелязани с този символ, не могат да бъдат изхвърляни заедно с битовите отпадъци в Европейския съюз. За да бъде рециклиран правилно, този продукт трябва да бъде върнат на местния доставчик при покупка на еквивалентно ново оборудване, или да бъде предаден в съответния пункт за рециклиране. За повече информация вижте: www.recyclethis.info



Регламент (ЕС) 2023/1542 (Регламент за батериите): Този продукт съдържа батерия и е в съответствие с Регламент (ЕС) 2023/1542. Батерията не може да се изхвърля като несортиран битов отпадък в Европейския съюз. Вижте документацията на продукта за повече информация относно батерията. Батерията е отбелязана с този символ, който може да е придружен от букви, обозначаващи кадмий (Cd) или олово (Pb). За да бъде рециклирана правилно, тази батерия трябва да бъде върната на местния доставчик или да бъде предадена в съответния пункт за рециклиране. За повече информация вижте: www.recyclethis.info.

Значение на символите

Символите в този документ се дефинират по следния начин.

Символ	Описание
 **Забележка**	Предоставя допълнителна информация, която подчертава или допълва важни части от основния текст.
 **Внимание**	Обозначава потенциално опасна ситуация, която, ако не бъде избегната, може да доведе до повреда на оборудването, загуба на данни, влошаване на производителността или неочаквани резултати.
 **Опасност**	Показва опасност с високо ниво на риск, която, ако не бъде избегната, може да доведе до смърт или сериозно нараняване.

Инструкции за безопасност

Тези инструкции са предназначени да информират потребителя как да използва продукта правилно, за да избегне рискове или повреда на имущество. Прочетете внимателно цялата информация за безопасност преди употреба.

Законова и нормативна уредба

При употреба на продукта трябва да се спазват местните разпоредби за електрическа безопасност.

Транспорт

- Поставете продукта в оригиналната опаковка или друга подобна опаковка, когато е необходимо да бъде транспортиран.
- След разопаковане запазете всички опаковки за бъдеща употреба. Ако възникне неизправност, трябва да върнете устройството на производителя с оригиналната опаковка.
- Транспортирането без оригинална опаковка може да доведе до повреда на устройството, за което компанията не носи никаква отговорност.
- Не изпускайте продукта и не го подлагайте на удари. Дръжте устройството далеч от магнитни смущения.

Захранване

- Ако заедно с устройството е предоставен захранващ адаптер, използвайте само предоставения адаптер. Ако не е предоставен захранващ адаптер, уверете се, че захранващият адаптер или другото захранващо устройство, което използвате, отговаря на изискванията за ограничен източник на захранване. Направете справка с етикета на продукта за изходните параметри на захранването.
- Мощността, доставяна от зарядното устройство, трябва да бъде между мин. 6 вата, необходими за радиооборудването, и макс. 9,5 вата, за да се постигне максимална скорост на зареждане.
- Проверете дали щепселът е включен правилно в контакта.
- НЕ свързвайте няколко устройства към един адаптер за захранване, за да избегнете прегряване или риск от пожар при претоварване.

Батерия

- Външната акумулаторна батерия е тип 18650. Размерът на батерията е в рамките на 19 mm × 70 mm. Номиналното напрежение е 3,635 V, а капацитетът е 3300 mAh.
- Вградената батерия е тип акумулаторна литиево-йонна батерия. Размерът на батерията е 23 mm × 67 mm. Номиналното

напрежение е 3,635 V, а капацитетът е 3350 mAh.

- При продължително съхранение на батерията тя трябва да бъде зареждана напълно на всеки 3 месеца, за да запази качествата си. В противен случай може да възникне повреда.
- ВНИМАНИЕ: При поставяне на неподходящ тип батерия съществува риск от експлозия. Сменяйте само с батерия от същия или еквивалентен тип.
- Не трябва да бъдат поставяни батерии с неподходящ размер, той като могат да предизвикат необичайно изключване на устройството.
- Ако е необходимо, трябва да закупите батерии от типа, препоръчан от производителя.
- Закупените от потребителите батерии трябва да отговарят на съответните международни стандарти за безопасност на батериите (напр. EN/IEC стандарти).
- При зареждане температурата на вградената батерия трябва да бъде между 0°C и 45°C (32°F и 113°F).
- При зареждане температурата на външната батерия трябва да бъде между 0°C и 55°C (32°F и 131°F).
- По време на зареждане на разстояние 2 m от зарядното устройство не трябва да има запалими материали.
- НЕ поставяйте устройството с батерия или само батерията близо до източник на топлина или огън. Избягвайте поставяне на пряка слънчева светлина.
- Неправилната смяна с неподходящ тип батерия може да повреди защитата (например някои видове литиеви батерии).
- Не изхвърляйте батерията в огън или нагорещена фурна, не подлагайте на механичното раздробяване или рязане, тъй като това може да предизвика експлозия.
- Не излагайте батерията при много висока температура на околната среда, тъй като това може да доведе до експлозия или изтичане на запалима течност или газ.
- Не излагайте батерията на изключително ниско въздушно налягане, тъй като това може да доведе до експлозия или изтичане на запалима течност или газ.
- Изхвърляйте използваните батерии в съответствие с инструкциите.
- НЕ поставяйте батерията места, достъпни за деца.
- НЕ поглъщайте батерията, за да избегнете химически изгаряния.
- Вградената батерия не може да бъде демонтирана. Ако е необходимо да бъде ремонтирана, свържете се с производителя.
- ВНИМАНИЕ: Рискове от късо съединение, пожар или експлозия, ако батерията е повредена. Честата употреба, изпускане, удар, корозия или компресия на батерията може да причини повреди, включително напукан корпус, отделени пластини или изтичане на вътрешна течност или газ и др.

- Ако батерията е повредена, незабавно спрете да я използвате и я изхвърлете според инструкциите.
- Поддръжка
- Ако продуктът не работи правилно, свържете се с дистрибутора или с най-близкия сервизен център. Не поемаме отговорност за проблеми, предизвикани от неразрешен ремонт или поддръжка.
- Уверете се, че захранването е прекъснато, преди устройството да бъде разглобено и ремонтирано от професионалисти.
- Ако използвате оборудването по начин, който не е предвиден от производителя, защитата на устройството може да бъде нарушена.
- Проверете оптичните повърхности на обектива, окуляра, далекомера и др. Ако е необходимо, отстранете праха и пясъка от оптиката с инструменти и разтворител, предназначени специално за тази цел (за предпочитане е да използвате безконтактен метод).
- Избършете външните повърхности на метални, пластмасови и силиконови части с чиста и мека кърпа. Не използвайте химически активни вещества, разтворители и др., тъй като те могат да повредят боята.
- Почистете електрическите контакти на батерията на устройството с немазен органичен разтворител.
- Околна среда
- Уверете се, че околната среда, в която работи устройството, отговаря на изискванията. Работната температура трябва да бъде от -30°C до 55°C (от -22°F до 131°F), а влажността на въздуха трябва да бъде от 5% до 95%.
- НЕ излагайте устройството на силно електромагнитно излъчване или в запрашена среда.
- НЕ насочвайте обектива към слънцето или друг източник на силна светлина.
- Поставяйте устройството в суха и добре вентилирана среда.
- Избягвайте инсталиране на оборудването върху вибриращи повърхности или на места, на които е възможно то да бъде ударено (неспазването на това предупреждение може да доведе до повреда на оборудването).
- Оборудването не е подходящо за употреба на места, където може да бъде достигнато от деца.

Поддръжка

- Ако продуктът не работи правилно, свържете се с дистрибутора или с най-близкия сервизен център. Не поемаме отговорност за проблеми, предизвикани от неразрешен ремонт или поддръжка.
- Уверете се, че захранването е прекъснато, преди устройството да бъде разглобено и ремонтирано от професионалисти.
- Ако използвате оборудването по начин, който не е предвиден от

производителя, защитата на устройството може да бъде нарушена.

- Проверете оптичните повърхности на обектива, окуляра, далекомера и др. Ако е необходимо, отстранете праха и пясъка от оптиката с инструменти и разтворител, предназначени специално за тази цел (за предпочитане е да използвате безконтактен метод).
- Избършете външните повърхности на метални, пластмасови и силиконови части с чиста и мека кърпа. Не използвайте химически активни вещества, разтворители и др., тъй като те могат да повредят боята.
- Почистете електрическите контакти на батерията на устройството с немазен органичен разтворител.

Околна среда

- Уверете се, че околната среда, в която работи устройството, отговаря на изискванията. Работната температура трябва да бъде от -30°C до 55°C (от -22°F до 131°F), а влажността на въздуха трябва да бъде от 5% до 95%.
- НЕ излагайте устройството на силно електромагнитно излъчване или в запрашена среда.
- НЕ насочвайте обектива към слънцето или друг източник на силна светлина.
- Поставяйте устройството в суха и добре вентилирана среда.
- Избягвайте инсталиране на оборудването върху вибриращи повърхности или на места, на които е възможно то да бъде ударено (неспазването на това предупреждение може да доведе до повреда на оборудването).
- Оборудването не е подходящо за употреба на места, където може да бъде достигнато от деца.

Аварийни ситуации

Ако от устройството се появи дим, миризма или шум, прекъснете веднага електрозахранването и изключете захранващия кабел, след което се свържете със сервизния център.

Лазер



Когато използвате лазерно оборудване, не излагайте обектива на устройството на лазерните лъчи, тъй като може да изгори. Лазерната радиация, излъчвана от устройството, може да предизвика нараняване на очите, изгаряне на кожата или възпламеняване на

запалими вещества. Преди да активирате функцията за измерване на разстоянието с лазер се уверете, че пред лазерния обектив няма хора или запалими вещества. Не поставяйте устройството пред огледала, които могат да отразят лъчите. Съгласно IEC 60825-1:2014, EN 60825-1:2014+A11:2021 и EN 50689:2021 този лазерен продукт е класифициран като лазерен продукт от клас 1 и потребителски лазерен продукт.

Ограничена гаранция

Сканирайте QR кода за гаранционната политика на продукта.

Адрес на производителя

Офис 313, Крило B, Сграда 2, Данфенг роуд 399, Подобласт Ксиксинг, Област Бинцзян, Ханджоу, Джъдзян 310052, Китай

Hangzhou Microimage Software Co., Ltd.

ДЕКЛАРАЦИЯ ЗА СЪОТВЕТСТВИЕ: Продуктите от топлинната серия могат да подлежат на контрол на износа в отделни държави или региони, включително и без ограничение в САЩ, Европейския съюз, Обединеното кралство и/или други държави членки на Споразумението от Васенаар. Консултирайте се с правен или регулаторен специалист, или с местните органи, относно необходимите разрешителни за износ, ако възнамерявате да извършвате прехвърляне, експорт или ре-експорт на продукти от топлинната серия между различни държави.



Hikmicro Hunting.Global

HIKMICRO Outdoor

www.hikmicrotech.com

Hikmicro Hunting.Global

HIKMICRO Hunting.Global

support@hikmicrotech.com

UD46469B